Проводной пульт управления (термостат) для канальных фанкойлов
SWC18M1

SWC18M1: для канальных фанкойлов, управляет 2 приводами 3-х ходовых клапанов и трехскоростным вентилятором, когда температура достигает установленную, приводы закрывают 3-х ходовые клапаны, вентилятор продолжает вращаться.

СПЕЦИФИКАЦИЯ:

Регулировка температуры: 10~30℃
Дифференциал: примерно ±1℃
Рабочая температура: 0~45℃
Рабочая влажность: 5~90%RH
Температура хранения: -10~60℃

Напряжение питания: AC220V±10%, 50/60Hz
Ток в нагрузке: 1(0.5)A
Сечение кабелей: 0.5～2.5 мм²
Габариты (ШхГхВ): 130×85×43мм

УСТАНОВКА:

（1）Демонтировать внешний корпус

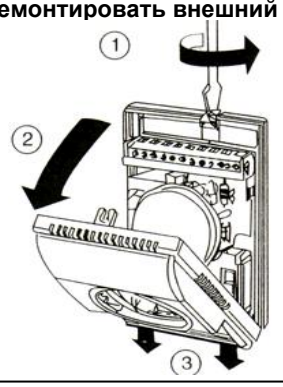

（2）Демонтировать средний корпус

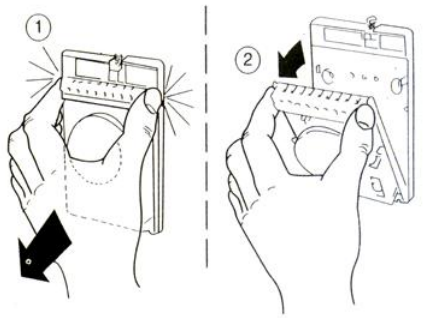

（3）Установить заднюю крушку

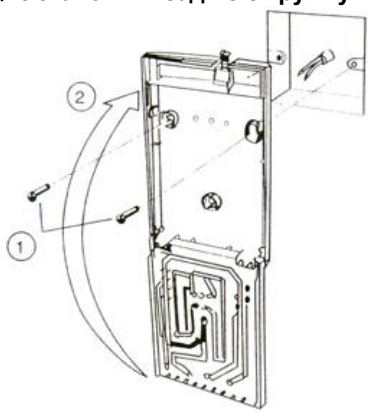

（4）Подключение

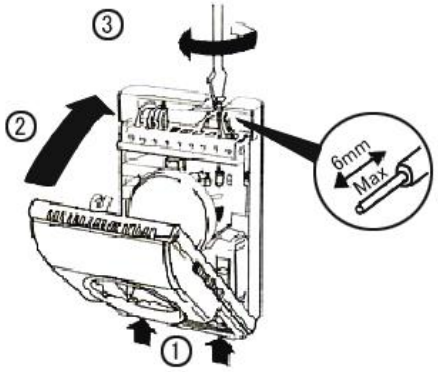

РАБОТА С ПРОВОДНЫМ ПУЛЬТОМ УПРАВЛЕНИЯ:

Установить требуемую температуру рукояткой на лицевой панели. Выбрать необходимую скорость вентилятора (Высокая HIGH, Средняя – MED, Низкая – LOW), выбрать режим работы, обогрев или охлаждение (HEAT – обогрев, OFF – выключено, COOL – охлаждение) переключатели на лицевой панели. Порядок установок следующий:

1. Включить переключателем On/Off, сдвинуть переключатель в положение HEAT для режима обогрева, сдвинуть переключатель в положение COOL для режима охлаждения. В положении OFF, термостат будет выключен.
2. Установка температуры: повернуть рукоятку, указателем в положение на шкале, соответствующее желаемой температуре.
3. Установка скорости вентилятора: сдвинуть переключатель в одну из желаемых позиций HIGH-MED-LOW.

ЭЛЕКТРИЧЕСКОЕ ПОДКЛЮЧЕНИЕ

SWC18M1

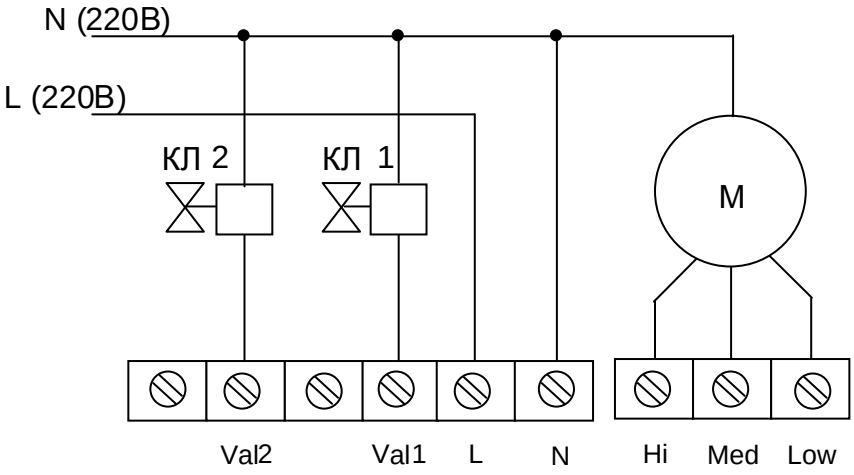

КЛ1: обогрев КЛ2: охлаждение

Только 2-х проводной клапан

нормально закрытого типа

УТИЛИЗАЦИЯ

По окончанию срока службы пульт управления следует утилизировать. Подробную информацию по утилизации вы можете получить у представителя местного органа власти.

ДЕКЛАРАЦИЯ

Товар соответствует требованиям нормальных документов ТР ТС 020/2011 "Электромагнитная совместимость технических средств".
Декларация соответствия: ЕАЭС N RU Д-CN.AK01.B.13576/19
Срок действия: с 31.05.2019 по 30.05.2024
Изготовитель: MIDEA INDUSTRIAL CITY, BEIJIAO, SHUNDE, FOSHAN, GUANGDONG P.R. CHINA

ИМПОРТЕР

Импортер: ООО «СЕВЕРКОН», Российская Федерация, 109456, г. Москва, 1-й Вешняковский проезд, дом 1, стр. 7, пом. 7

Сделано в Китае